SOCA TRIMLESS

REF : SOCA7WTRBTC - SOCA7WTRBC - SOCA7WTRBN - SOCA7BTRBTC - SOCA7BTRBC - SOCA7BTRBN





SOCA, le spot élégant aux proportions fines et sans collerette.

Avantages produit

- Sans collerette
- Diamètre fin de 45mm d'encastrement
- Encastrement discret
- Finitions et peinture haut de gamme

Référence	Couleur	Température de couleur	Puissance
SOCA7WTRBTC	○	2700K	6W
SOCA7WTRBC	○	3000K	
SOCA7WTRBN	○	4000K	
SOCA7BTRBTC	●	2700K	
SOCA7BTRBC	●	3000K	
SOCA7BTRBN	●	4000K	

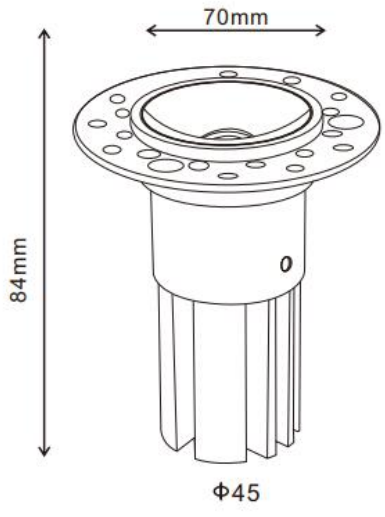

Données physiques

Matériaux	Fonte d'aluminium
Couleurs	Blanc ou Noir
Mode de fixation	Encastrable sans collerette
Ø*H (mm)	70 mm * 84 mm
Poids (gr) sans driver	220g
Diamètre d'encastrement (mm)	45mm

Les valeurs de flux lumineux et puissances sont soumises à une tolérance de plus ou moins 10%. Nous nous efforçons de tenir à jour nos données techniques sur l'ensemble de nos supports mais en aucun cas la responsabilité d'Asled pourra être engagée en cas d'erreur involontaire.

PERFORMANCES

Switch de Puissance (W)	6W
Flux (lm) en 4000K	544lm
Valeur d'intensité max (cd)	534
Température (°K)	2700°K , 3000°K ou 4000°K
Eblouissement UGR 4H8H (70%, 50%, 20%) C0 / C90	14

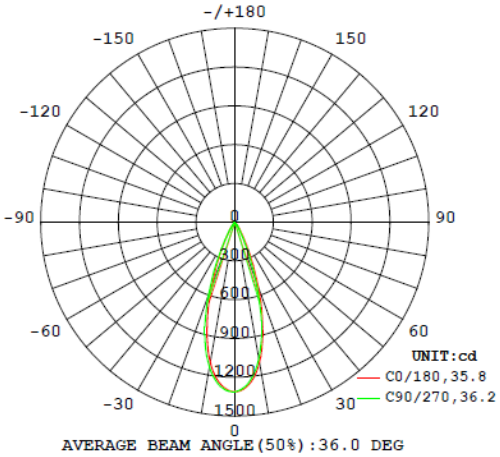

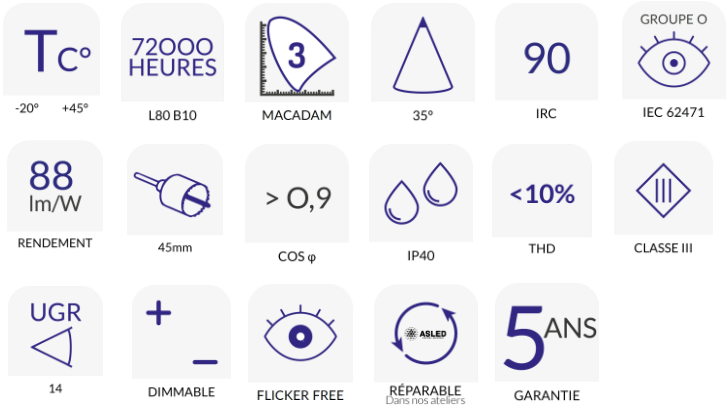

SOCA Trimless 6W 4000K

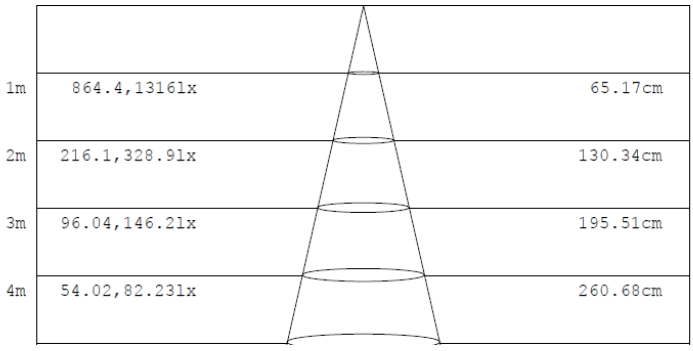

Emoy, Emax diamètre

EXEMPLES



Les valeurs de flux lumineux et puissances sont soumises à une tolérance de plus ou moins 10%. Nous nous efforçons de tenir à jour nos données techniques sur l'ensemble de nos supports mais en aucun cas la responsabilité d'Asled pourra être engagée en cas d'erreur involontaire.